Technical sheet



Megaphone - Power 25W

Marque: ARTECH

Ref Product: wire:25WSS

Ref Mcmining: EXTVOIX-ARTECH25W

Description	
Mégaphone de qualité professionnelle Mégaphone Porte voix à main avec bandoulière. Modèle professionnel nouvelles normes CE équipé d\'une sirène et d\'un sifflet. Modèle de sécurité adapté pour lieux recevant du public et pour la surveillance des plages, Micro amovible, anti parasité, monté sur un câble spiralé avec interrupteur marche/arrêt et contrôle de volume. Prise 12 volts pour alimentation extérieure. Mégaphone professionnel fiable et puissant avec sirène et sifflet incorporés pour toute application de sécurité pour lieux recevant du public et pour la surveillance des plages, les supporters etc... Nouvelles normes CE Portée moyenne suivant conditions d\'utilisation : 500 à 1200 mètres. Sirène et sifflet commutables Micro main avec cordon spiralé monté Touche Parole et réglage de volume sur le micro Poignée, dragonne, Livré sans piles.	
Specifications techniques	
puissance: 25W **portée**: 500 à 1200m selon les conditions **pression sonore moyenne :** 119 dB / 1w / 1 m **impédance:** 8 ohms **alimentation:** 8 piles 1.5V type C (LR14C, non incl.) **poids net:** 1650g **dimensions pavillon:** Ø230mm **longueur:** 345mm	
Mode d\'emploi	

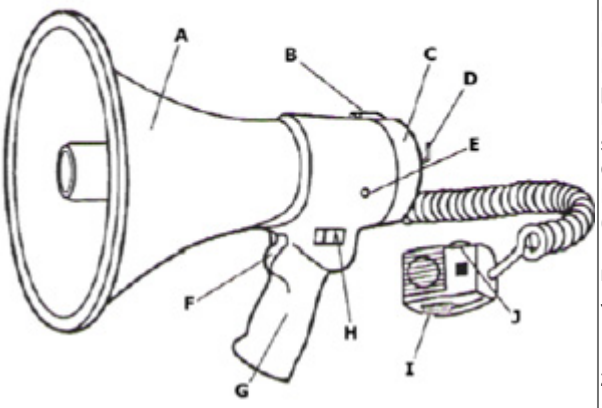



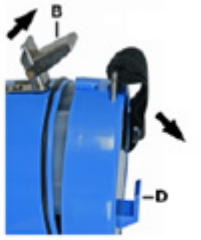

1- Description et emploi :
A : Cône
B : Vérrou de compartiment des piles
C : Compartiment des piles
D : Crochet pour microphone
E : Entrée 12 VCC
Prise pour fiche allume cgare 12V (étindre le motuer du vévicule pour prolonger la durée de vie du mégaphone)
F : Gachette (enfoncer la gachette pour actionner le mégaphone selon le paramétrage du bouton SIREN / SPEAK / WHISTLE)
G : Poignet
H : bouton SIREN (sirenne)/ SPEAK (fonction vocale) / WHISTLE (Sifflet)
I : Gachette de la Microphone (enfoncer la gachette pour actionner la microphone, enfoncer et glisser vers le haut pour la vérouiler)
J : Réglage du volume

2- Entretien

- Serrer les écrous et le vis et vérifier qu'ils ne rouillent pas
- Essuyer régulièrement avec des chiffons humides non pelucheux, éviter usage d'alcool et de solvants
- Commander des pièces de rechanges éventuelles chez votre revendeurs

3- Piles

- Remplacer les piles dès que la puissance diminue
- Places le mégaphone en veille (Bouton H sur SPEAK – ne pas enfoncer les boutons F t I
Déverrouiller le verrou B et ouvrir le compartiment des piles.
- Retirer les piles usagées et insérer hui nouvelles piles d 1,5V type C Selon les marquages du compartiment.
Renfermer le compartiment des piles
ATTENTION : Eteindre de mégaphone avant le remplacement des piles afin d'éviter tout mauvais fonctionnement. Observer les consignes de sécurité sur l'emballage des piles.

Certification: CE